Lacuna®
Made in Denmark

ITALIANO

ISTRUZIONI DI MONTAGGIO

CON
KIT DI MONTAGGIO

©2022 Lacuna

Congratulazioni per la vostra nuova porta a libro Lacuna!

I nostri prodotti sono fabbricati per una durata di vita di almeno 50 anni. Realizzata con la tecnologia moderna e con le migliori materie prime, la porta a libro Lacuna è la vostra garanzia di design, massima qualità e lunga durata.

La garanzia Lacuna protegge da difetti di produzione e di materiale durante l'intero periodo di garanzia. In quanto nuovo componente del settore, la nostra garanzia vi protegge anche da muffe e funghi.

Vi rimandiamo alla nostra garanzia, disponibile sul nostro sito web.

Documentazione
Per attivare la presente garanzia, le presenti istruzioni di montaggio devono essere consegnate al nuovo proprietario del portone a libro Lacuna dopo l'installazione.

Leggere le istruzioni prima di disimballaggio e montaggio per evitare possibili errori. L'installazione senza le istruzioni è a proprio rischio e non è coperta da garanzia.

Tutte le parti e l'imballaggio vengono fotografati in fabbrica prima della spedizione.

Il nostro filmato di montaggio
è disponibile all'indirizzo
www.lacunaofdenmark.com.

Iniziare disimballando il telaio. Montare il telaio e montarlo secondo le istruzioni.

Se possibile, lasciare le porte sul pallet finché non possono essere inserite nel telaio (quasi) finito.

In caso di domande, si prega di contattare il rivenditore locale.

Utensili / team e requisiti materiali per il montaggio

2 persone per il montaggio

Livella

Nastro di misura

Ventose per il bicchiere

Esercitazione

Avvitatrice

Il kit di montaggio è incluso
(vedi scheda tecnica)

Indice

Montaggio del telaio 7
Montaggio del telaio 8-12
Installazione delle porte 13-16
Terminare il montaggio del telaio 17
Montaggio della protezione antiurto per le maniglie delle porte 18
Protezione antiurto tra ante e maniglie interne delle porte. 19
Regolazione precisa 20-21
Installazione del freno della porta 22
Operazione 23
Elenco delle parti 24

Descrizioni

S1 Designazione delle parti
K1 Designazione delle parti kit di montaggio
3 Sequenza di montaggio 1- 38
Visto dall'interno
Visto dall'esterno

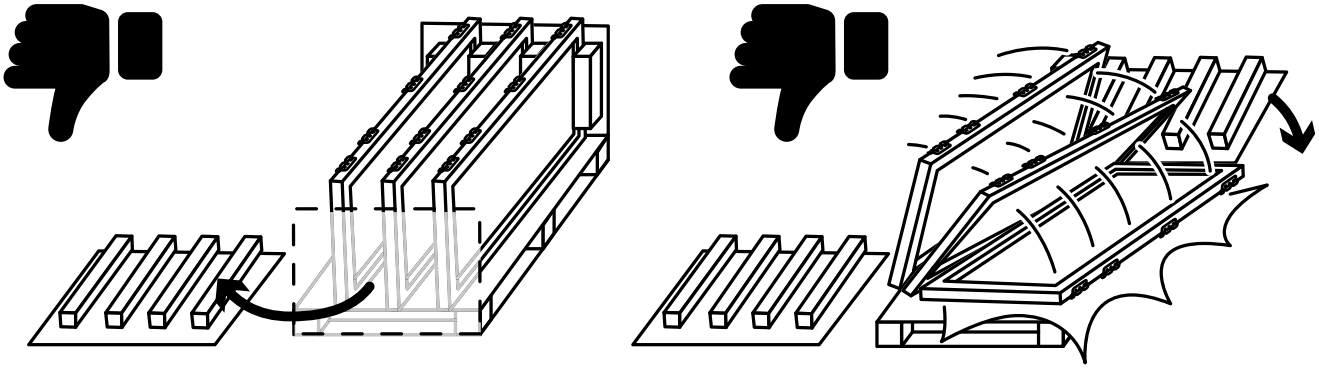

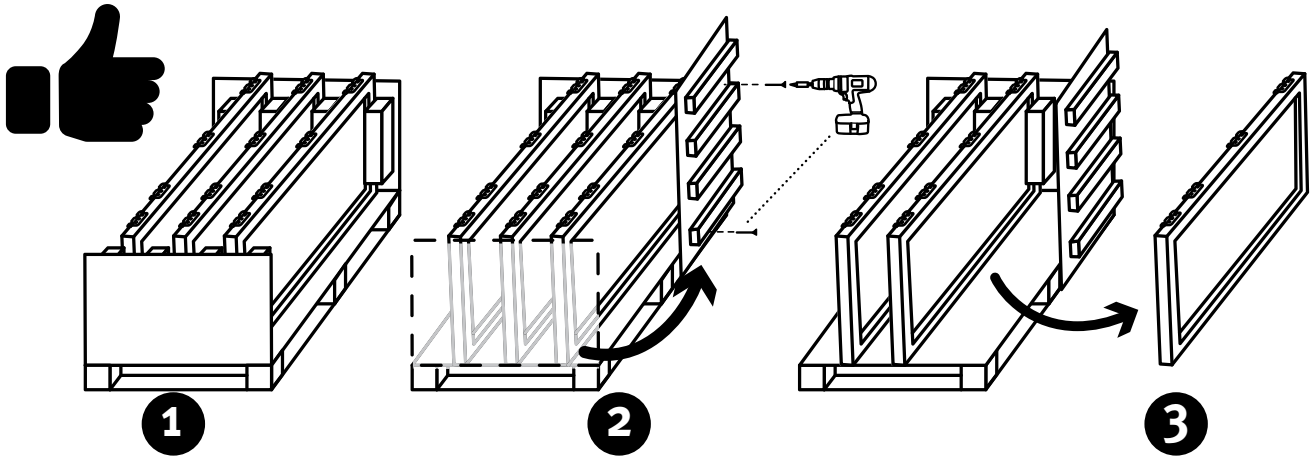
1
2
3

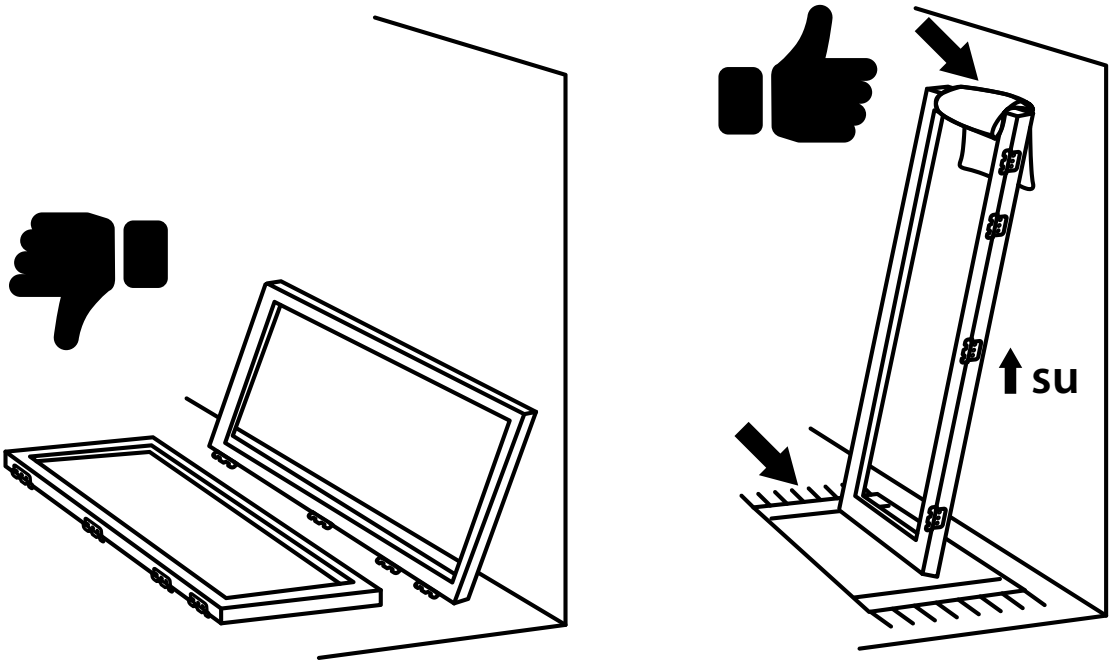
su

Istruzioni di montaggio per porte e finestre a libro per facciate semiautoportanti con guida di scorrimento integrata

Per una regolazione fine, è importante che intorno al telaio ci sia spazio sufficiente per i blocchi distanziatori. Tra il telaio e gli elementi costruttivi deve esserci sempre uno spazio libero di almeno 12 mm. Tuttavia, la distanza di 12 mm è solo indicativa, poiché le irregolarità nel foro di montaggio possono richiedere distanze maggiori. La cosa più importante è che il telaio sia montato assolutamente orizzontale. Attenzione: Tenere conto della dimensione della croce diagonale!

A seconda delle dimensioni della porta a libro, il carico di ogni carrello può essere compreso tra 80 e 200 kg. Con le ali ripiegate, il carico su un metro lineare di rotaia può essere compreso tra 75 e 500 kg, senza che questo possa cedere. Il montaggio preciso, sicuro e stabile del telaio è quindi decisivo per un risultato perfetto.

Le porte a libro per facciate di Lacuna possono essere regolate con le piastre distanziatrici Lacuna da 1 mm. Una di queste piastre è montata dietro ogni cerniera. La larghezza della porta a libro deve essere regolata solo con queste piastre distanziatrici Lacuna.

Se il telaio superiore non è installato correttamente, cioè il telaio superiore o la soglia non è 100% orizzontale, il telaio deve essere regolato e sostituito.

Guarda il filmato dell'installazione prima di iniziare i lavori!

Un film dice più di 1000 parole.

La vostra sinceramente
Lacuna A/S

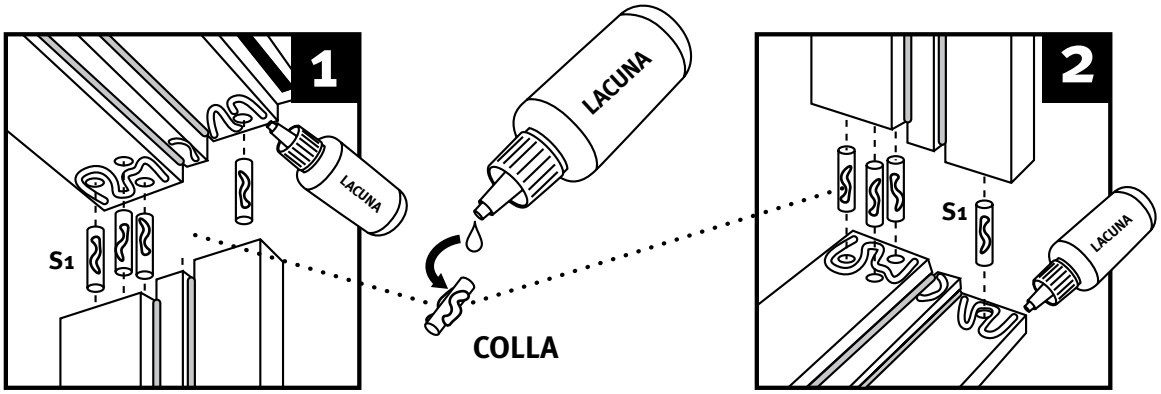
1
LACUNA
S1
LACUNA
COLLA
2
S1
LACUNA

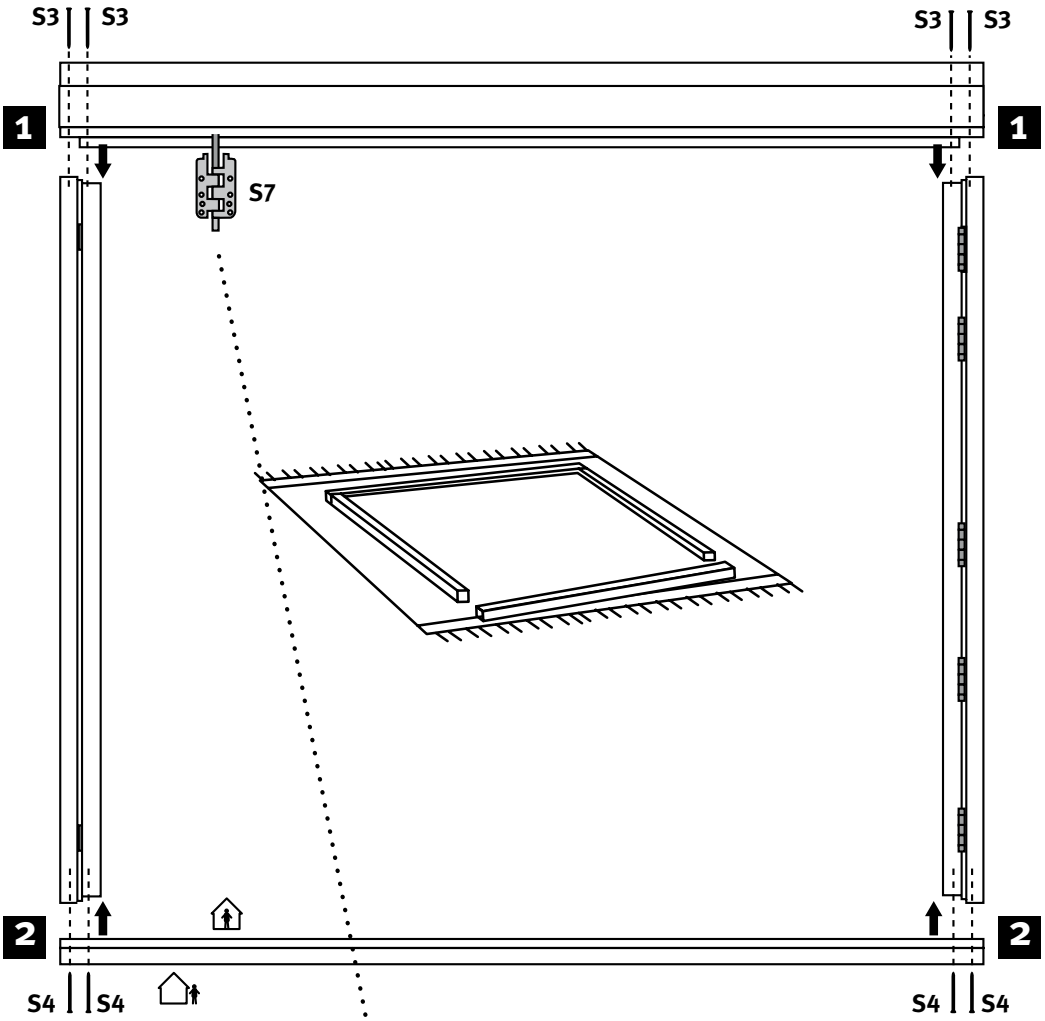
S3
S3
S3
S3
1
1
S7
2
2
S4
S4
S4
S4

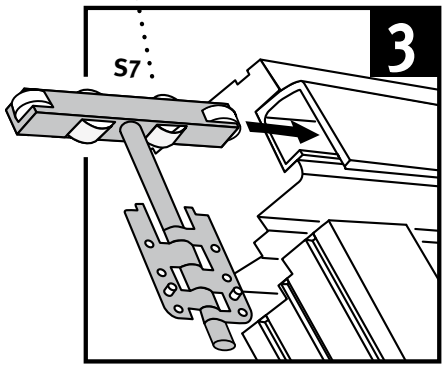
3
S7

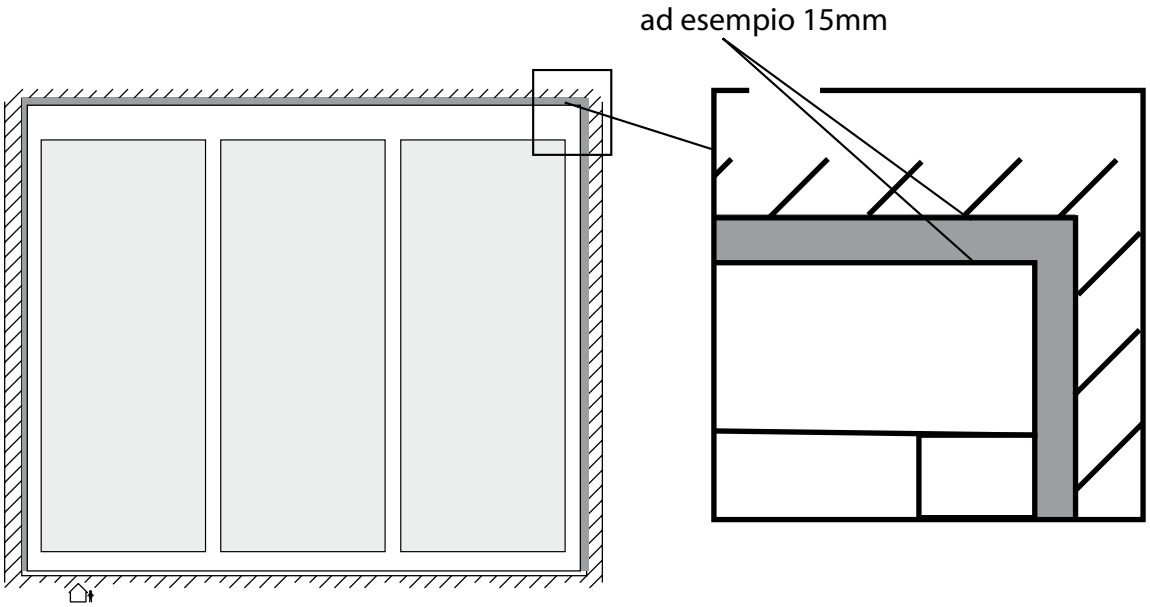
ad esempio 15mm

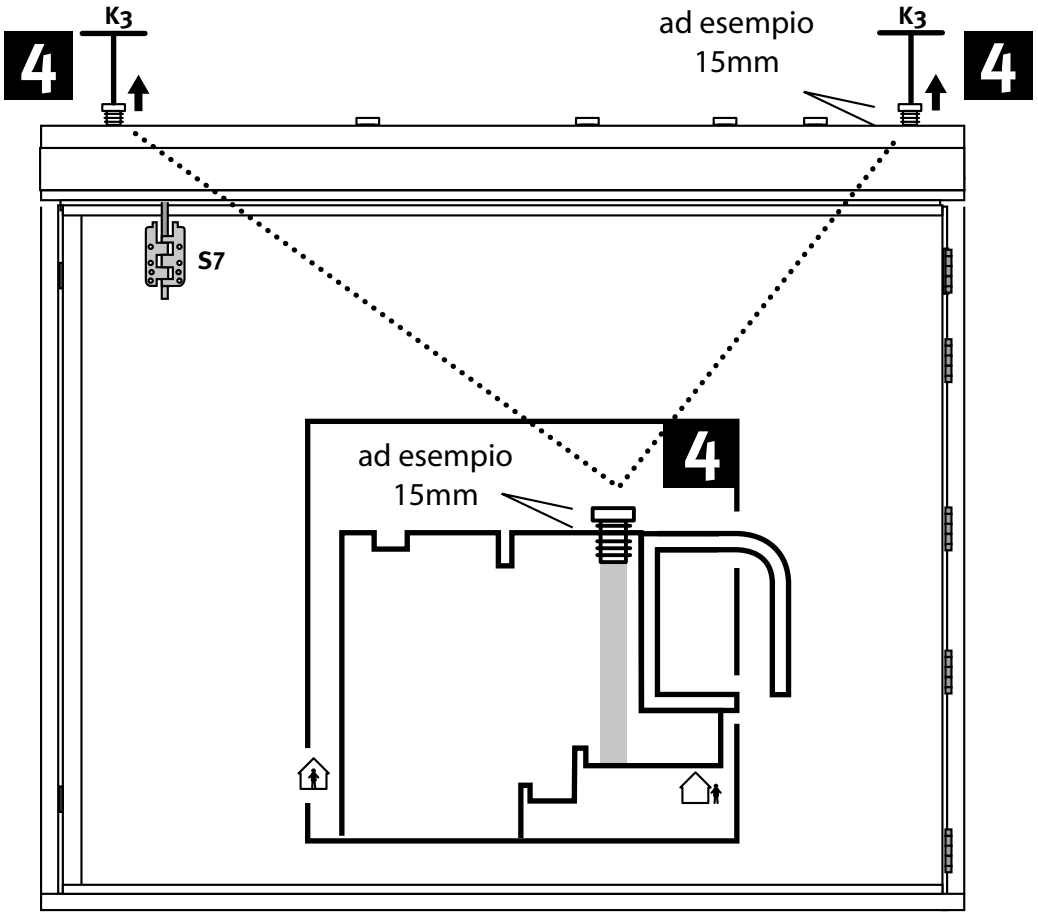
K3
4
ad esempio
15mm
K3
4
S7
ad esempio
15mm
4

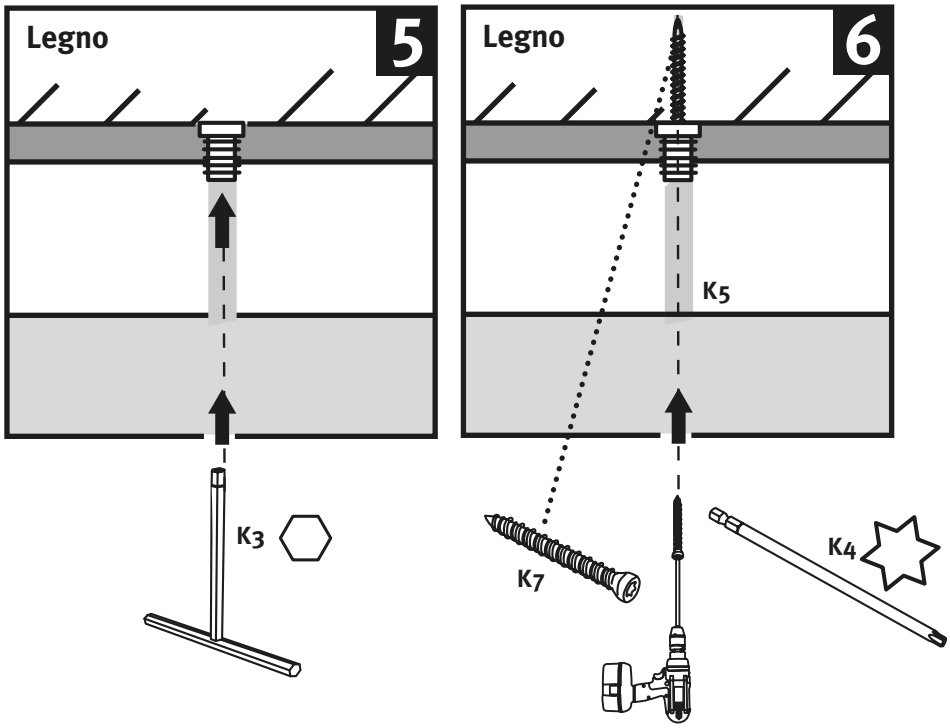
Legno
5
Legno
6
K5
K3
K7
K4

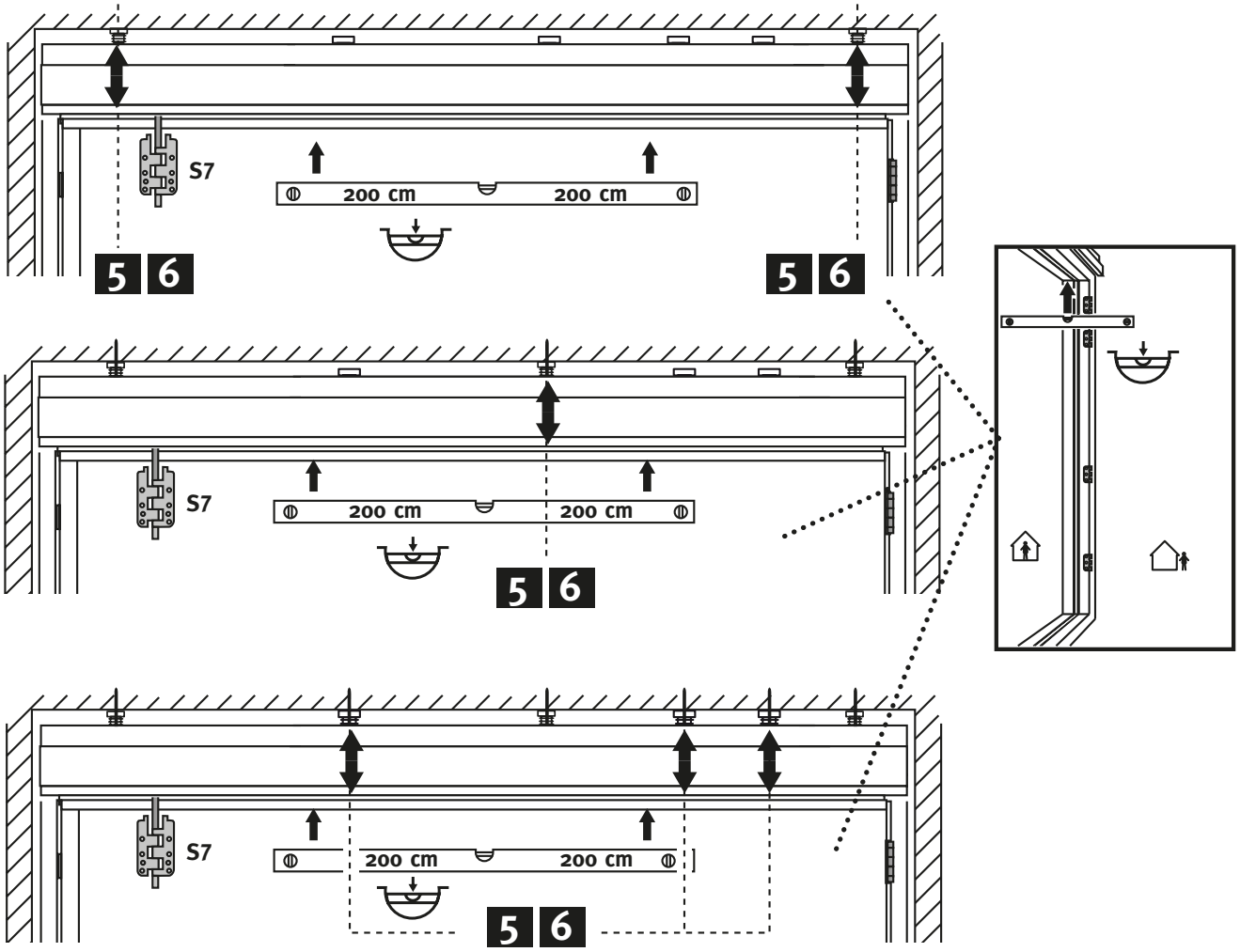
S7
200 cm
200 cm
5 6
5 6
S7
200 cm
200 cm
5 6
S7
200 cm
200 cm
5 6

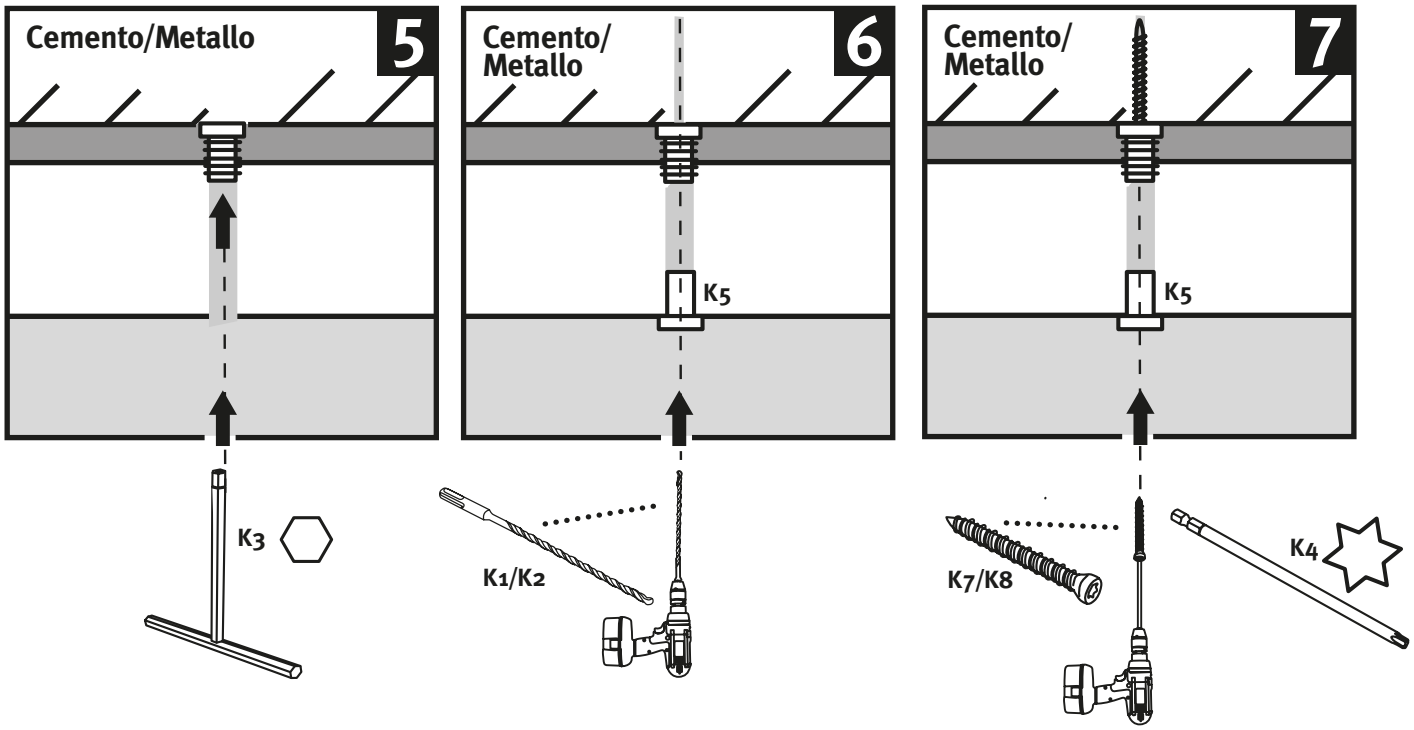
Cemento/Metallo
5
K3
Cemento/
Metallo
6
K5
K1/K2
Cemento/
Metallo
7
K5
K7/K8
K4

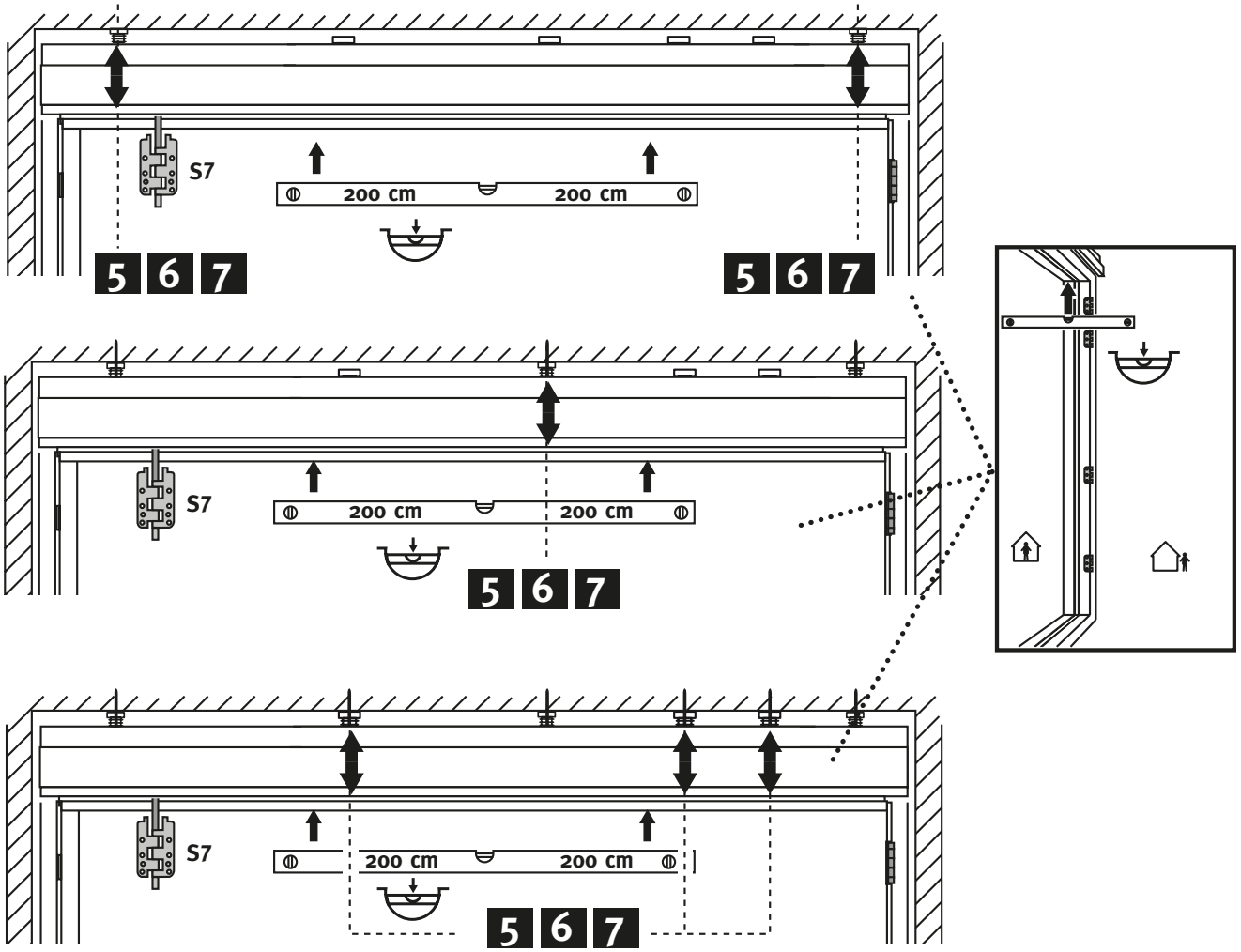
S7
200 cm
200 cm
5 6 7
5 6 7
S7
200 cm
200 cm
5 6 7
S7
200 cm
200 cm
5 6 7

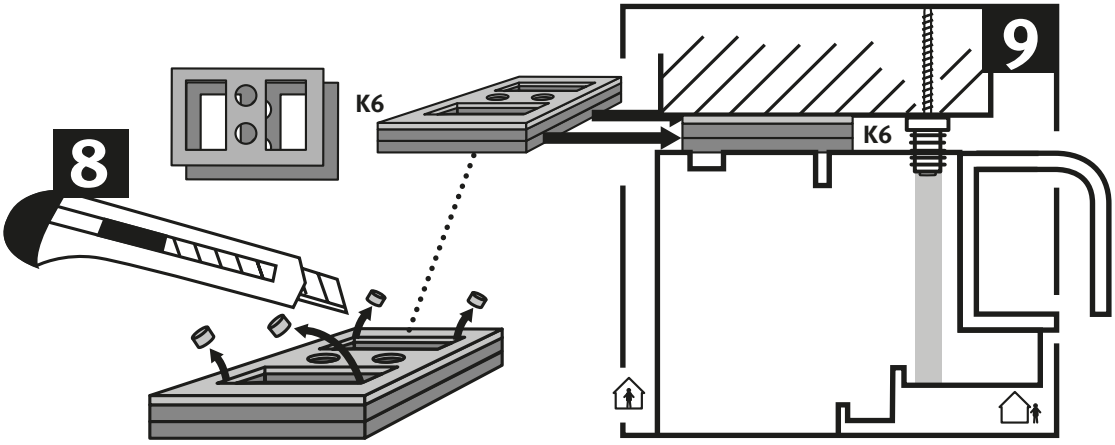
8
K6
9
K6

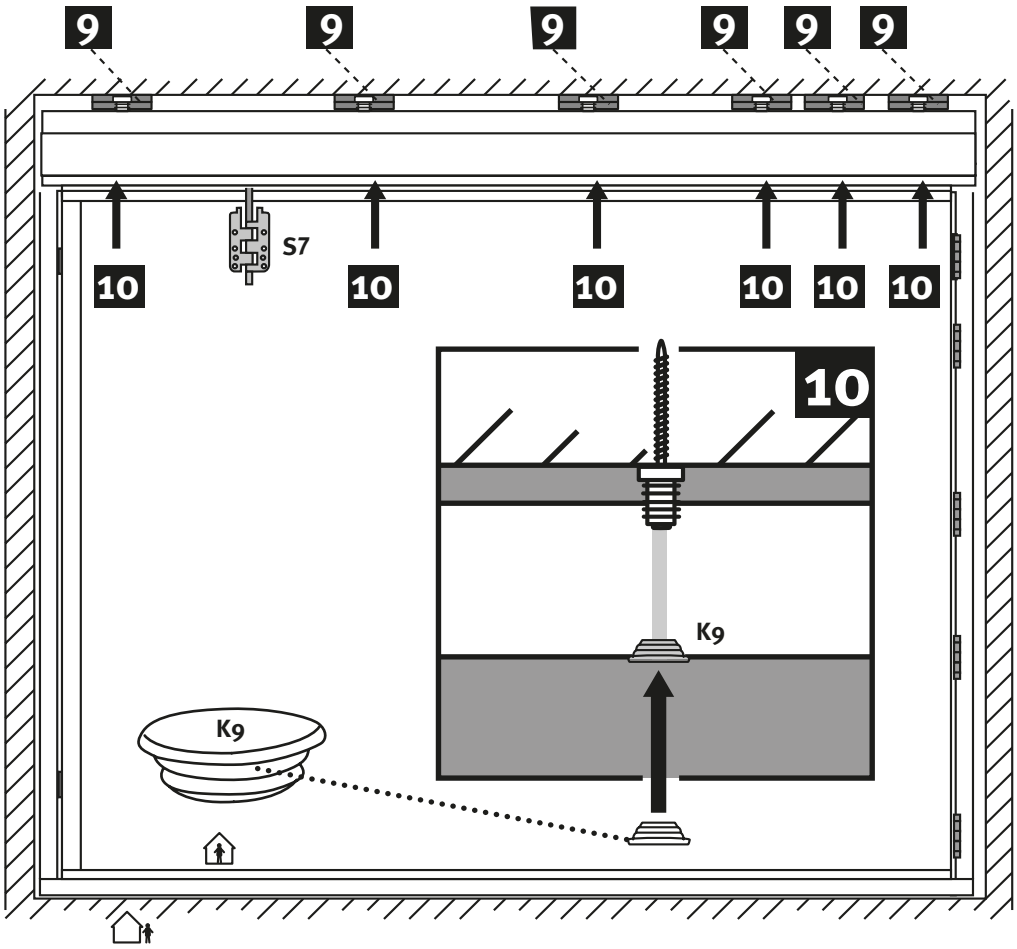
9
9
9
9
9
9
S7
10
10
10
10
10
10
10
K9
K9

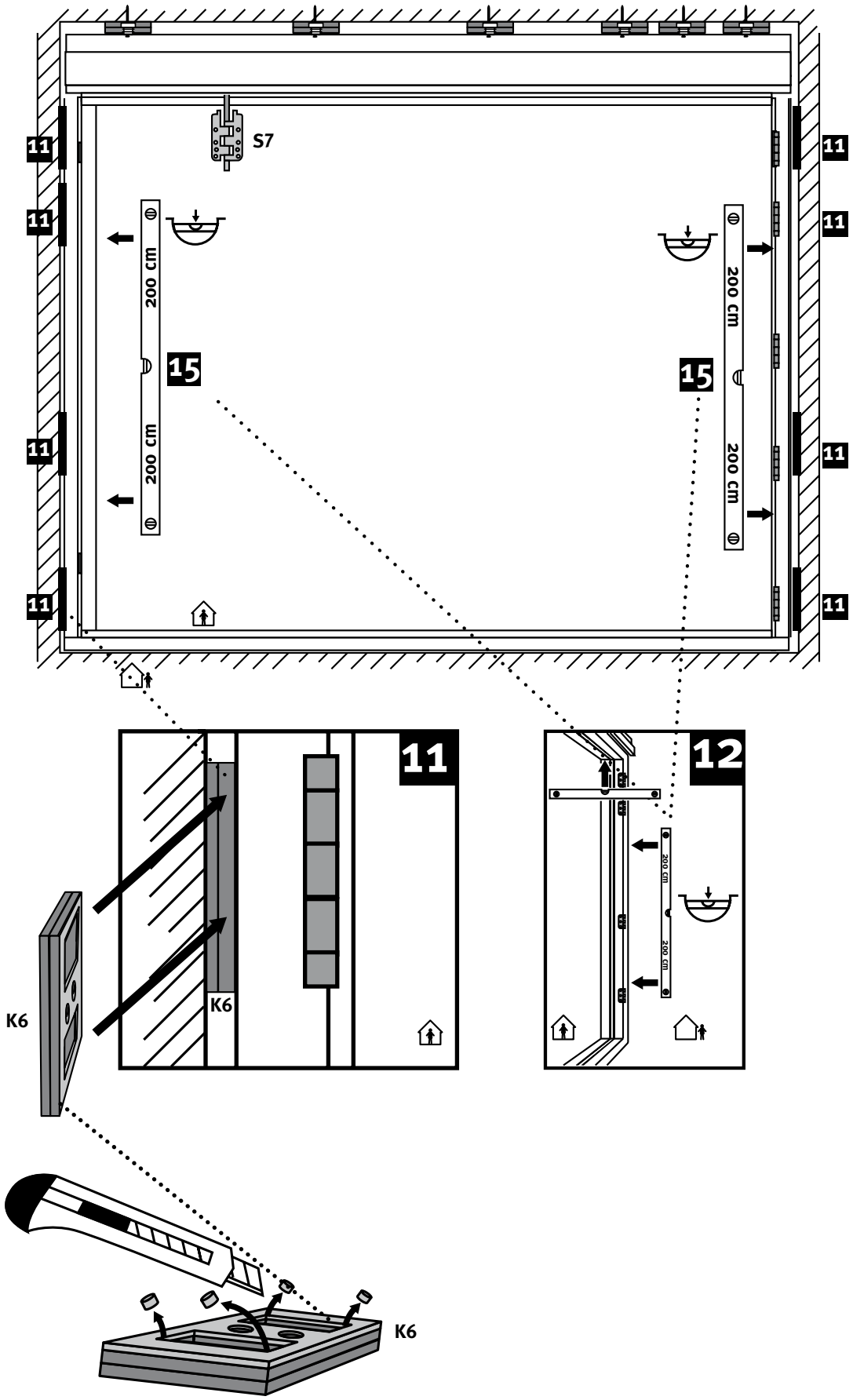
S7
11
15
200 cm
K6
12

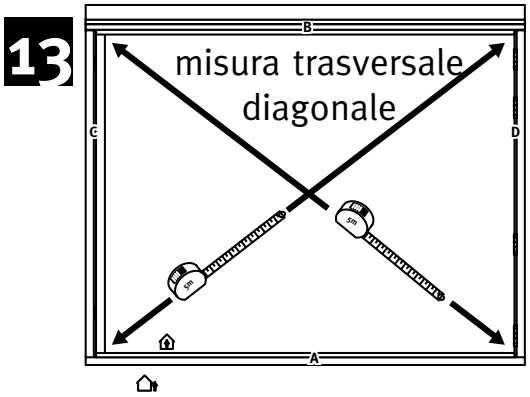

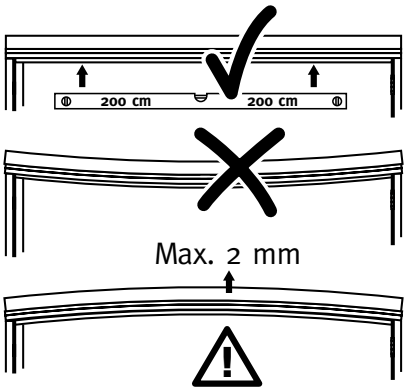

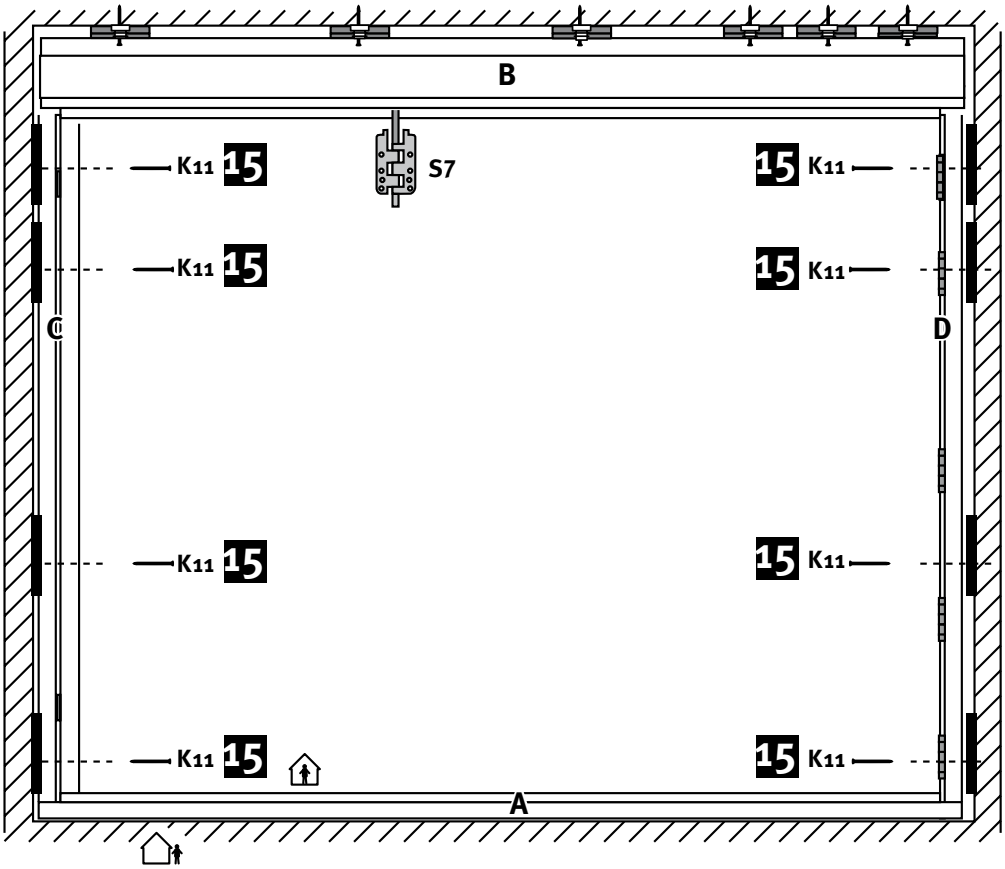

Se possibile, praticare i fori per le viti sotto il nastro isolante del telaio laterale. Dopo aver avvitato, reinserire il nastro.

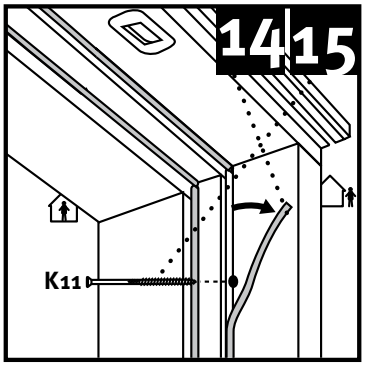

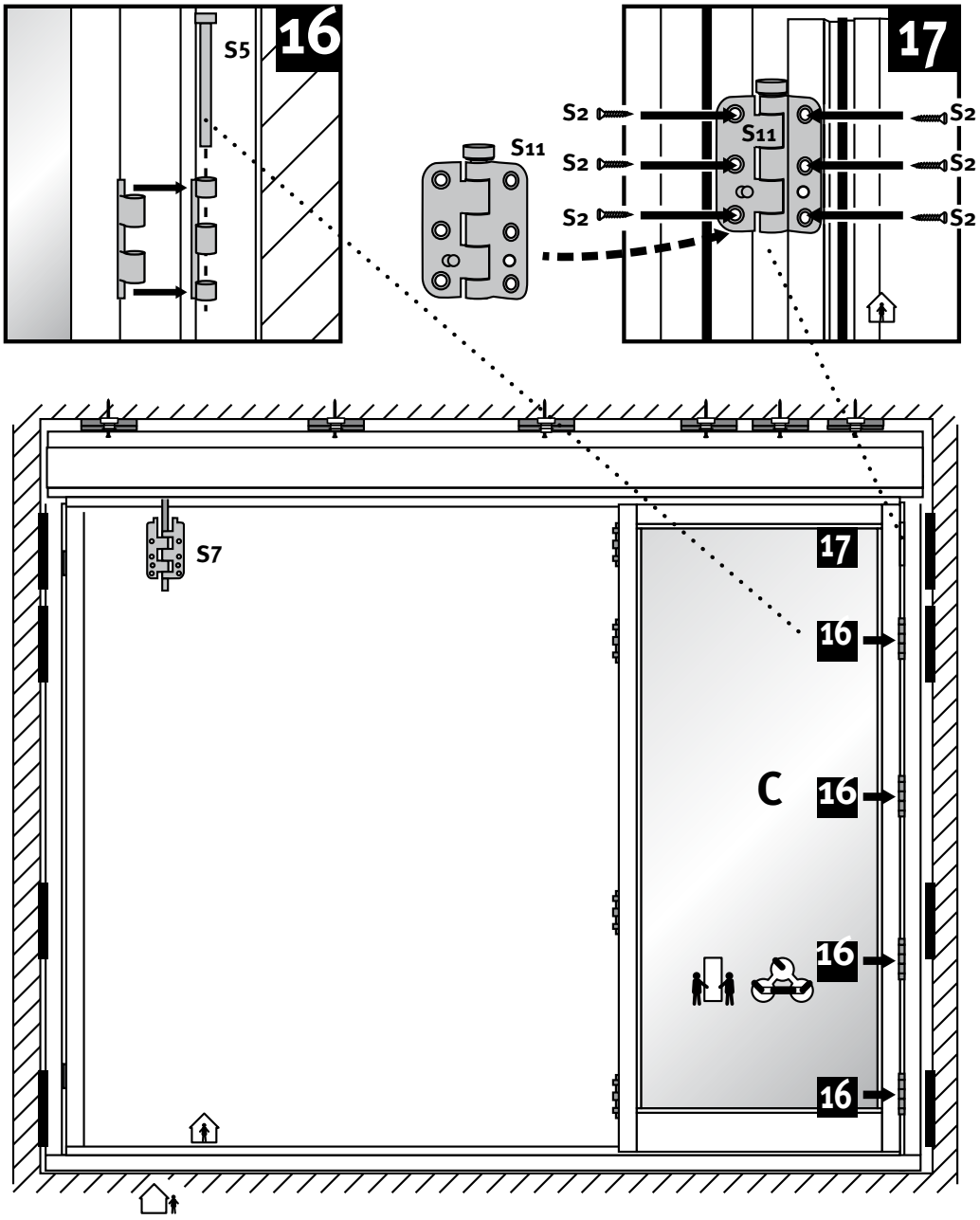
16
S5
17
S2
S2
S2
S11
S2
S2
S2
S11
S7
17
16
C
16
16
16

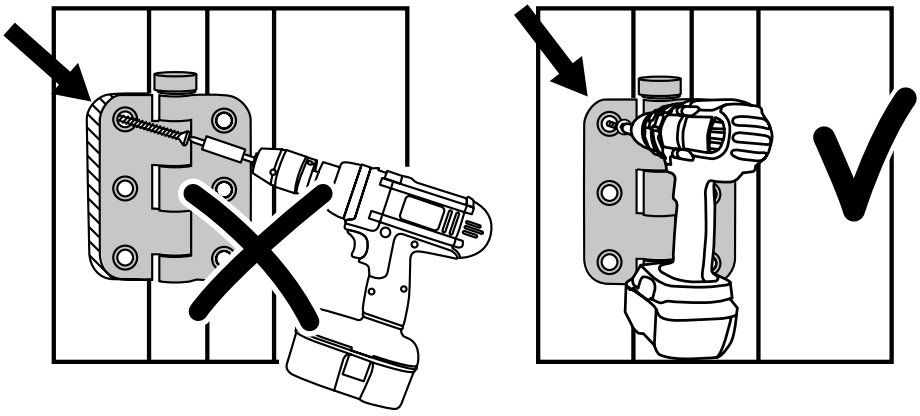

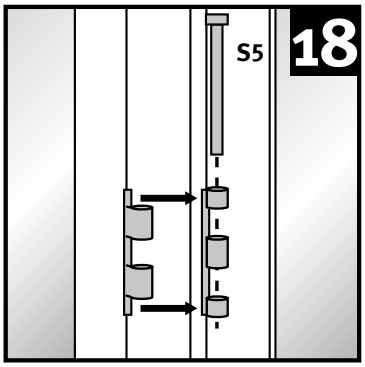
S5
18

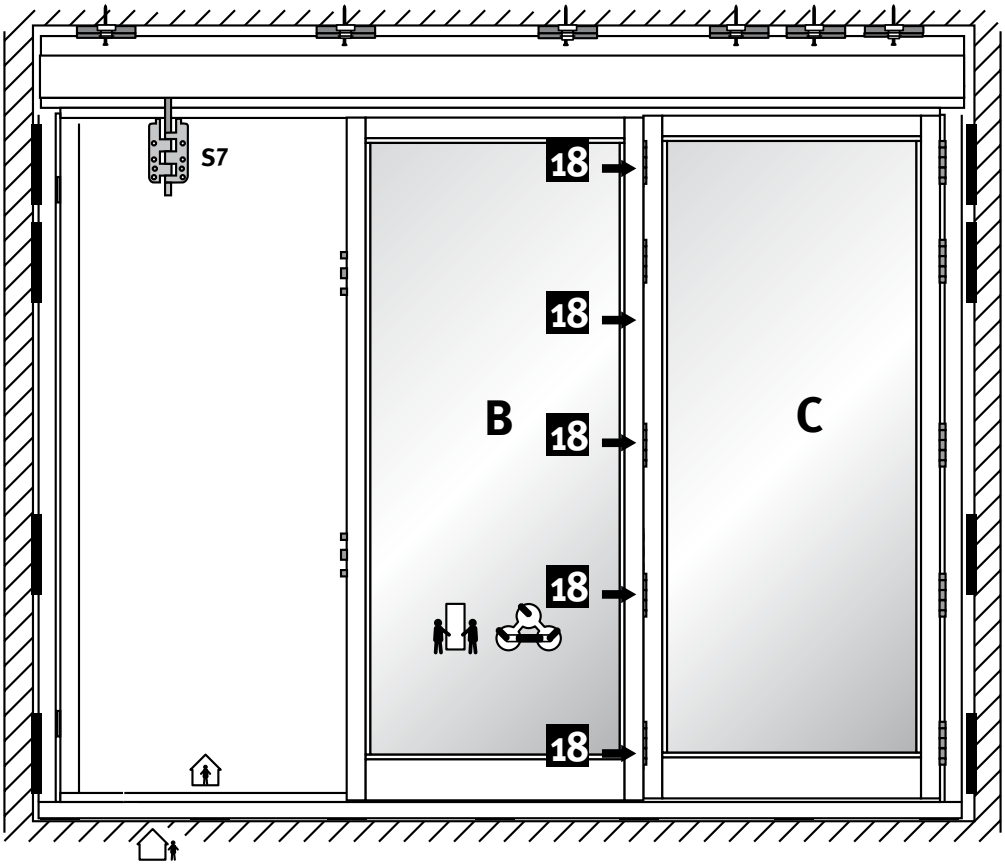
S7
18
18
B
18
C
18
18

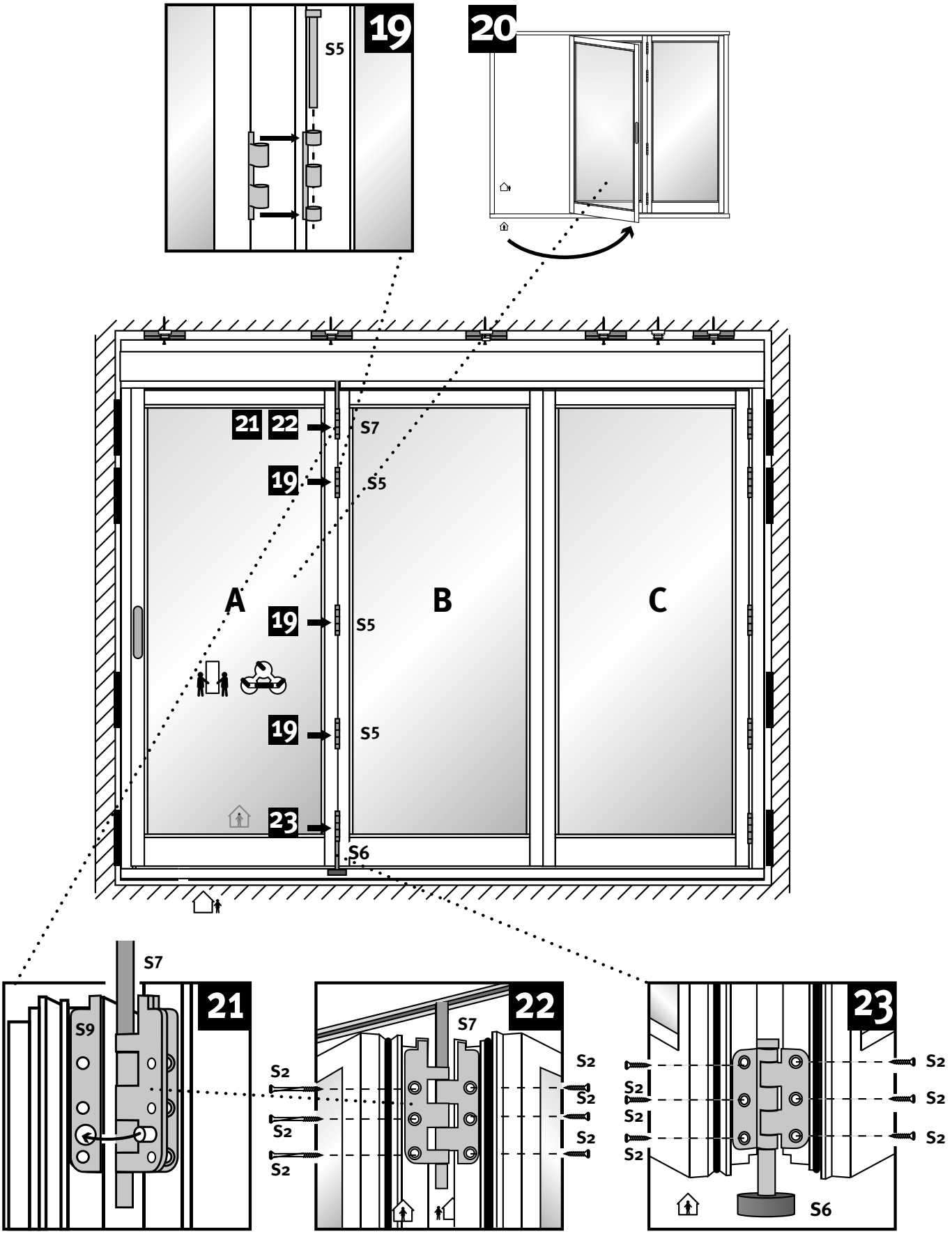
19
S5
20
21
22
S7
19
S5
A
B
C
19
S5
19
S5
23
S6
S7
21
S9
S2
S2
S2
22
S7
S2
S2
S2
S2
23
S2
S2
S2
S2
S2
S2
S6

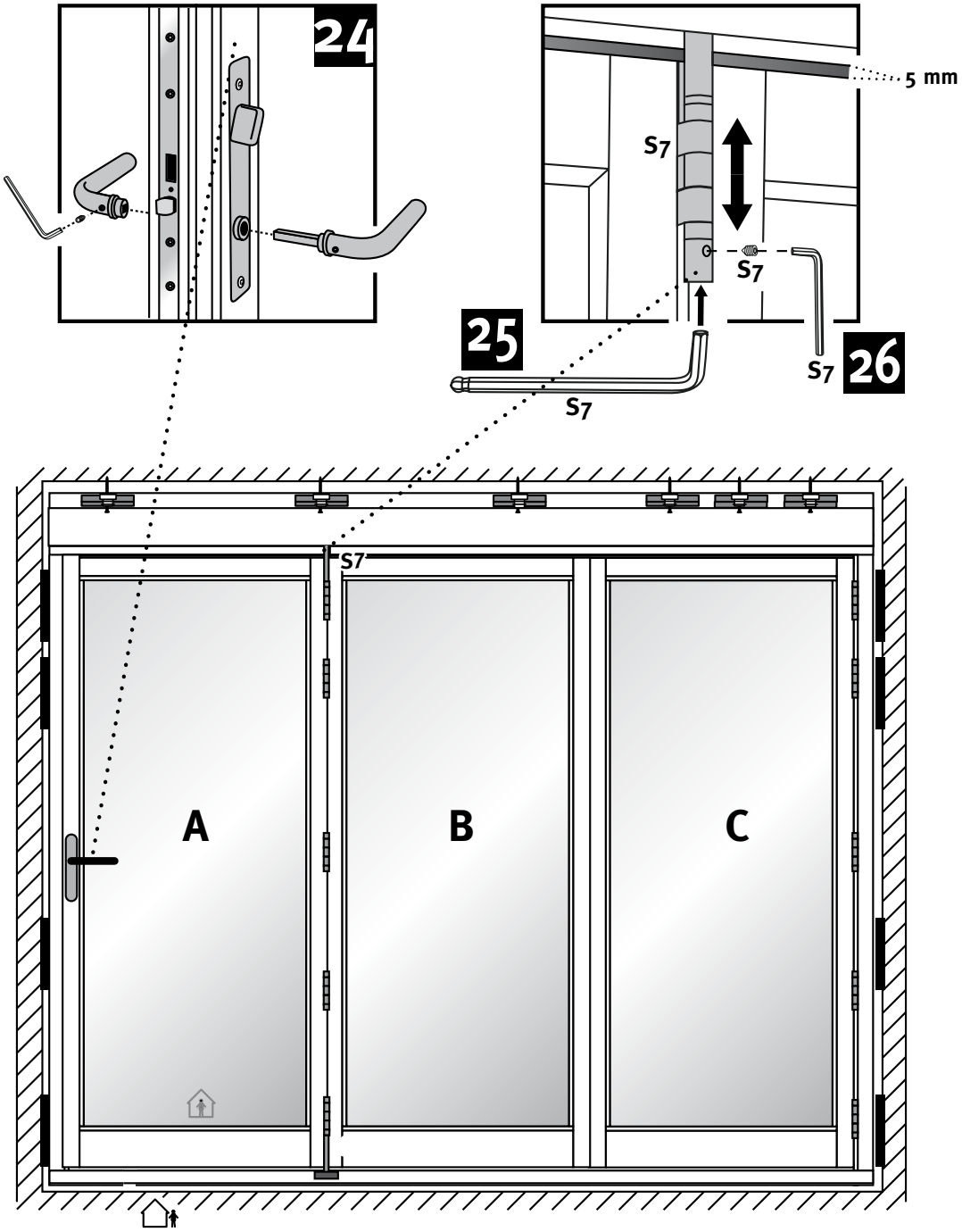
24
5 mm
S7
S7
25
S7
S7
26
S7
A
B
C

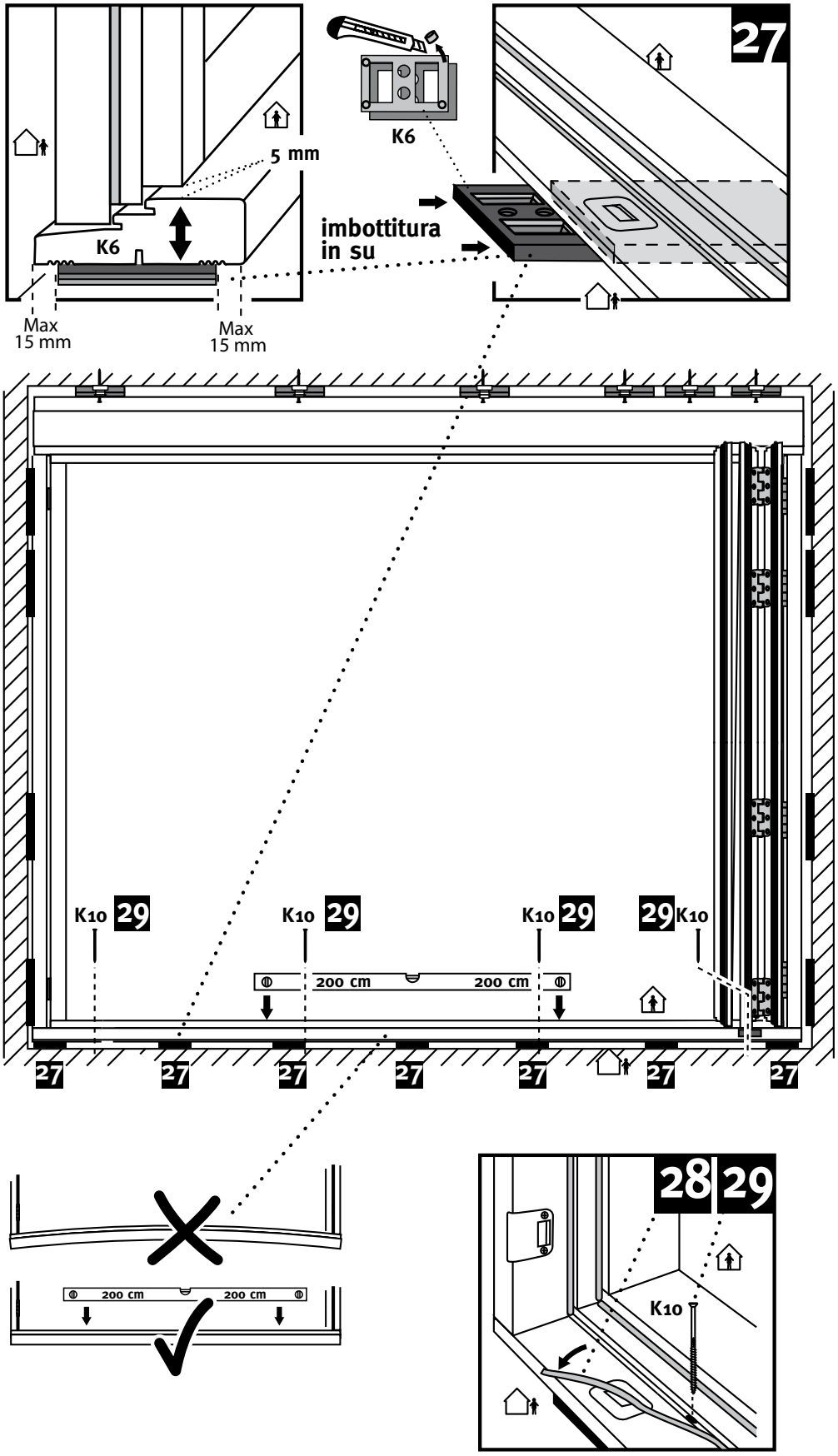

Se possibile, praticare i fori di preforatura per le viti sotto il nastro isolante della soglia. Dopo l'avvitamento, reinserire il

Montaggio del dispositivo di sblocco

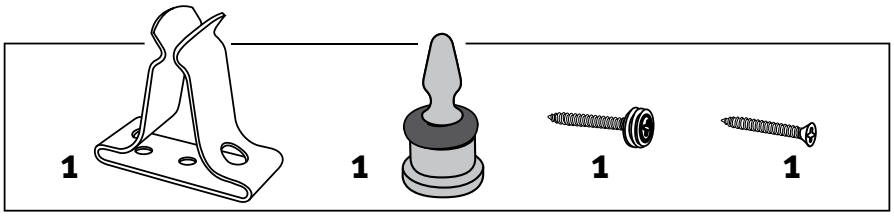

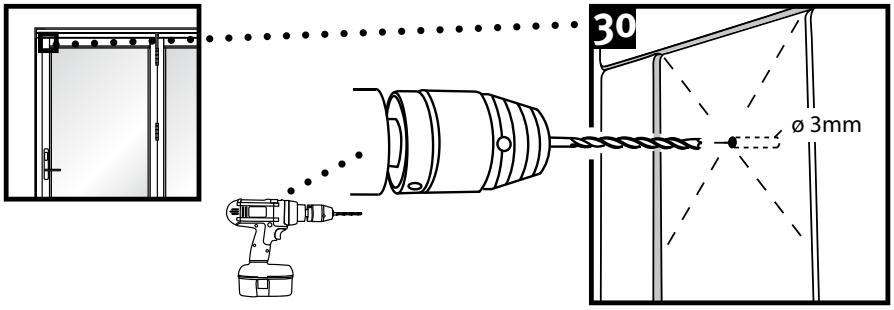

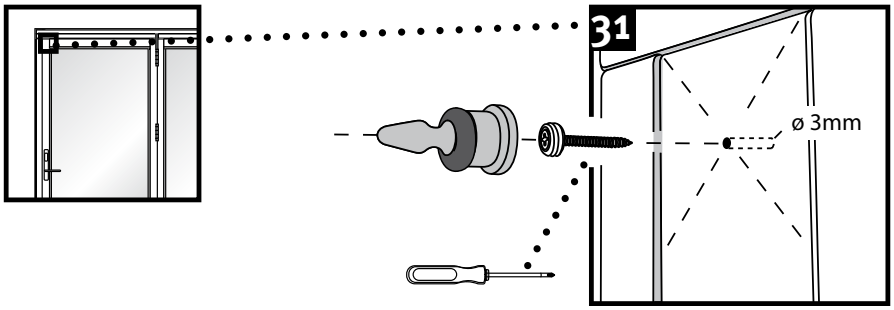

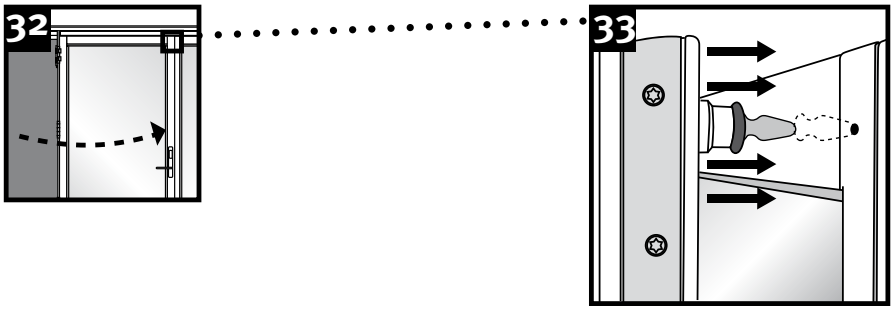

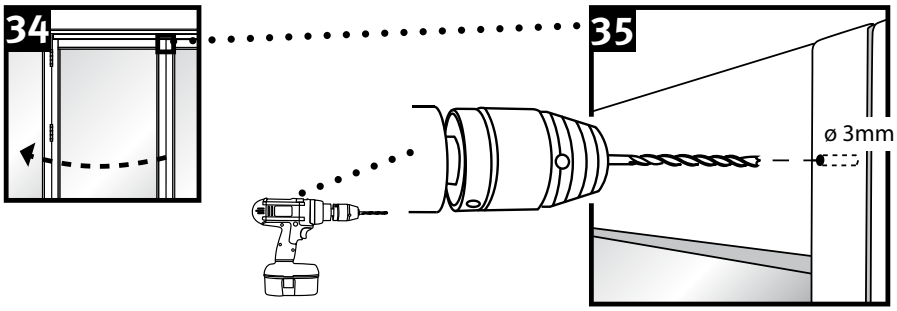

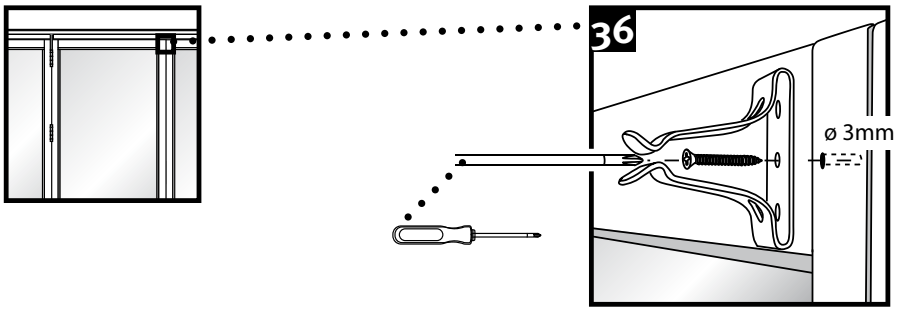

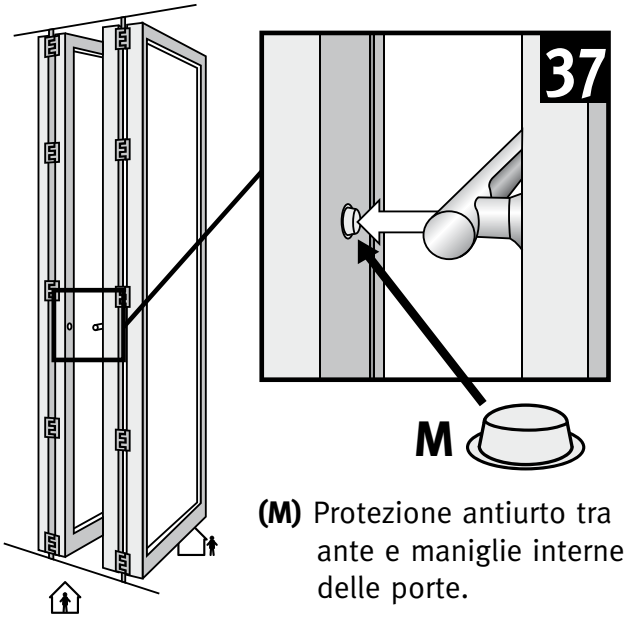

(M) Protezione antiurto tra ante e maniglie interne delle porte.

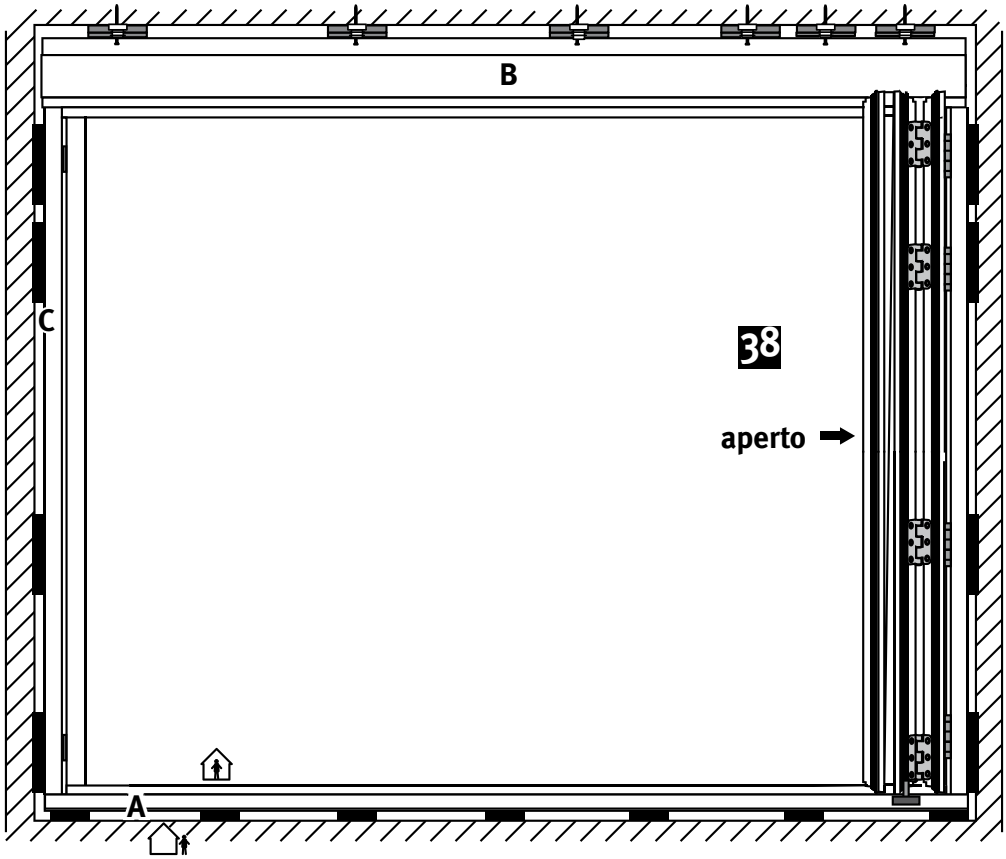

Regolazione / Regolazione in larghezza

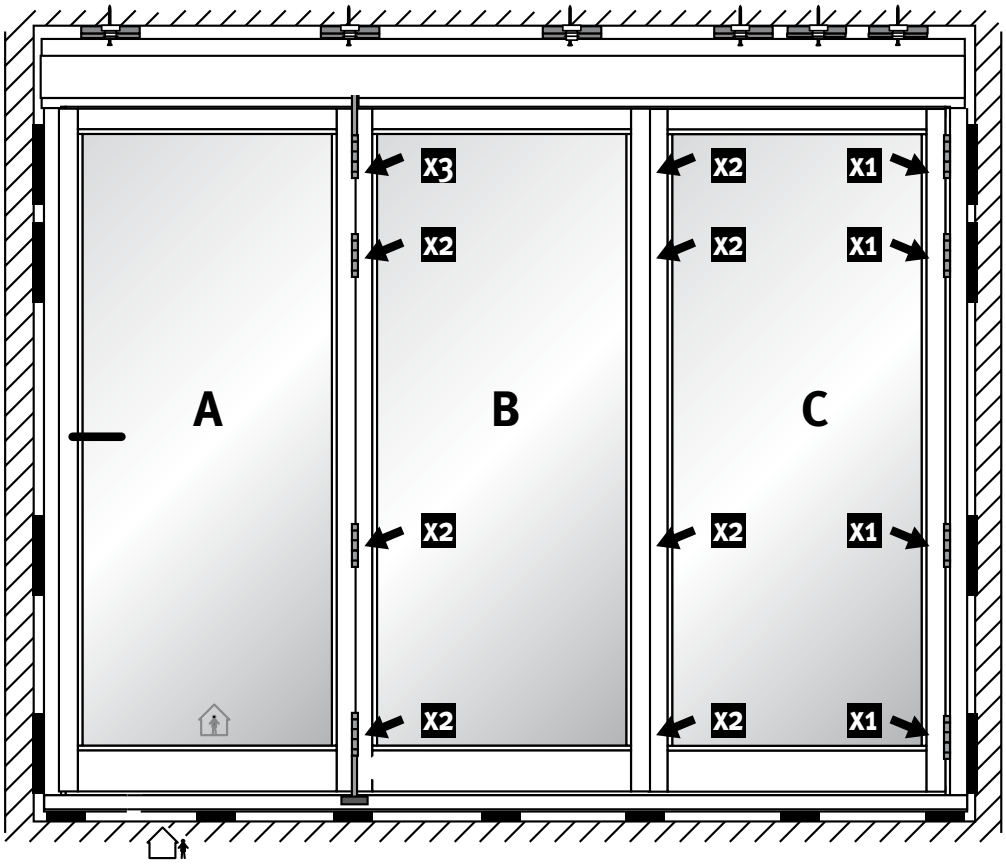

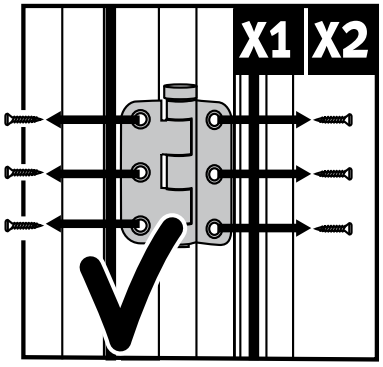

Tutte le viti di una cerniera devono essere rimosse per rimuovere le piastre distanziatrici

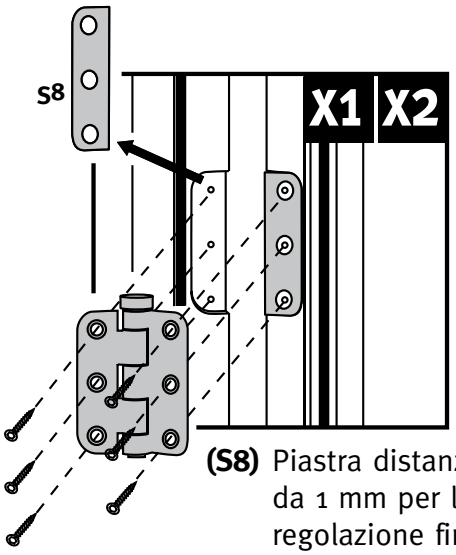

(S8) Piastra distanziale da 1 mm per la regolazione fine

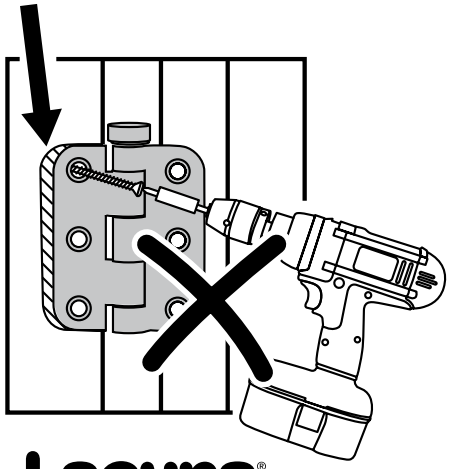

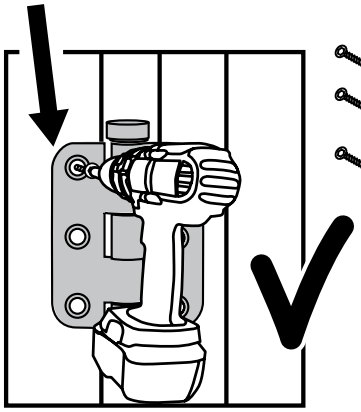

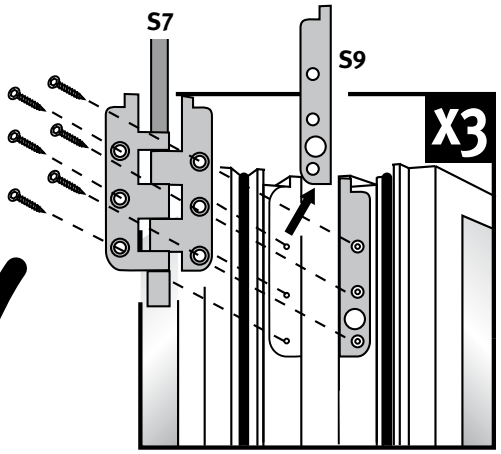

Adeguamento/regolazione del telaio superiore

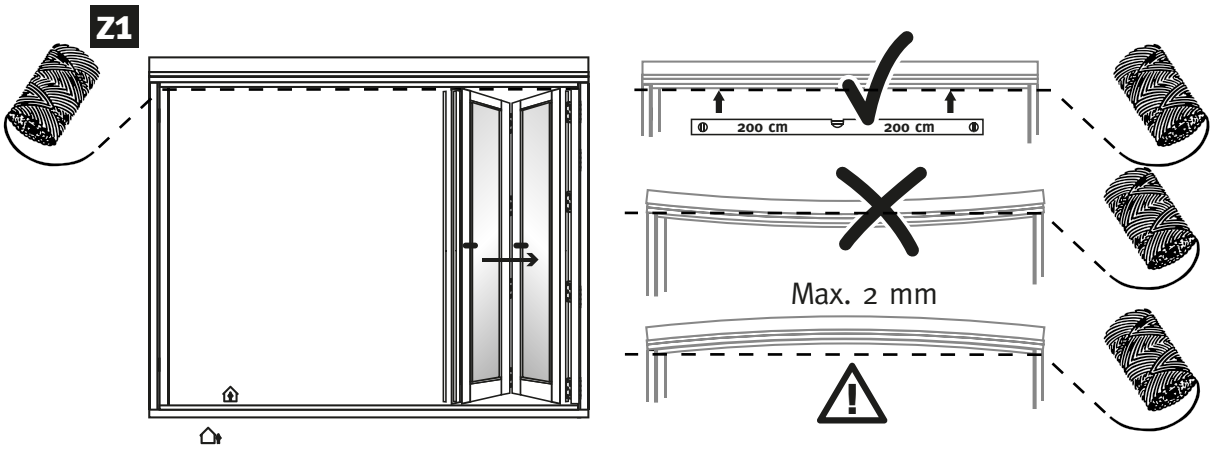

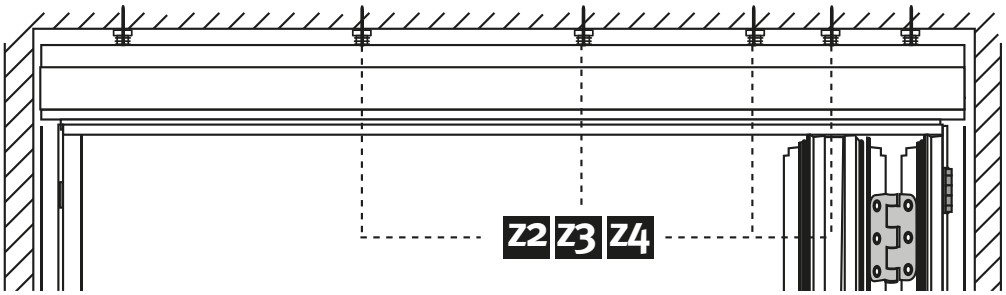

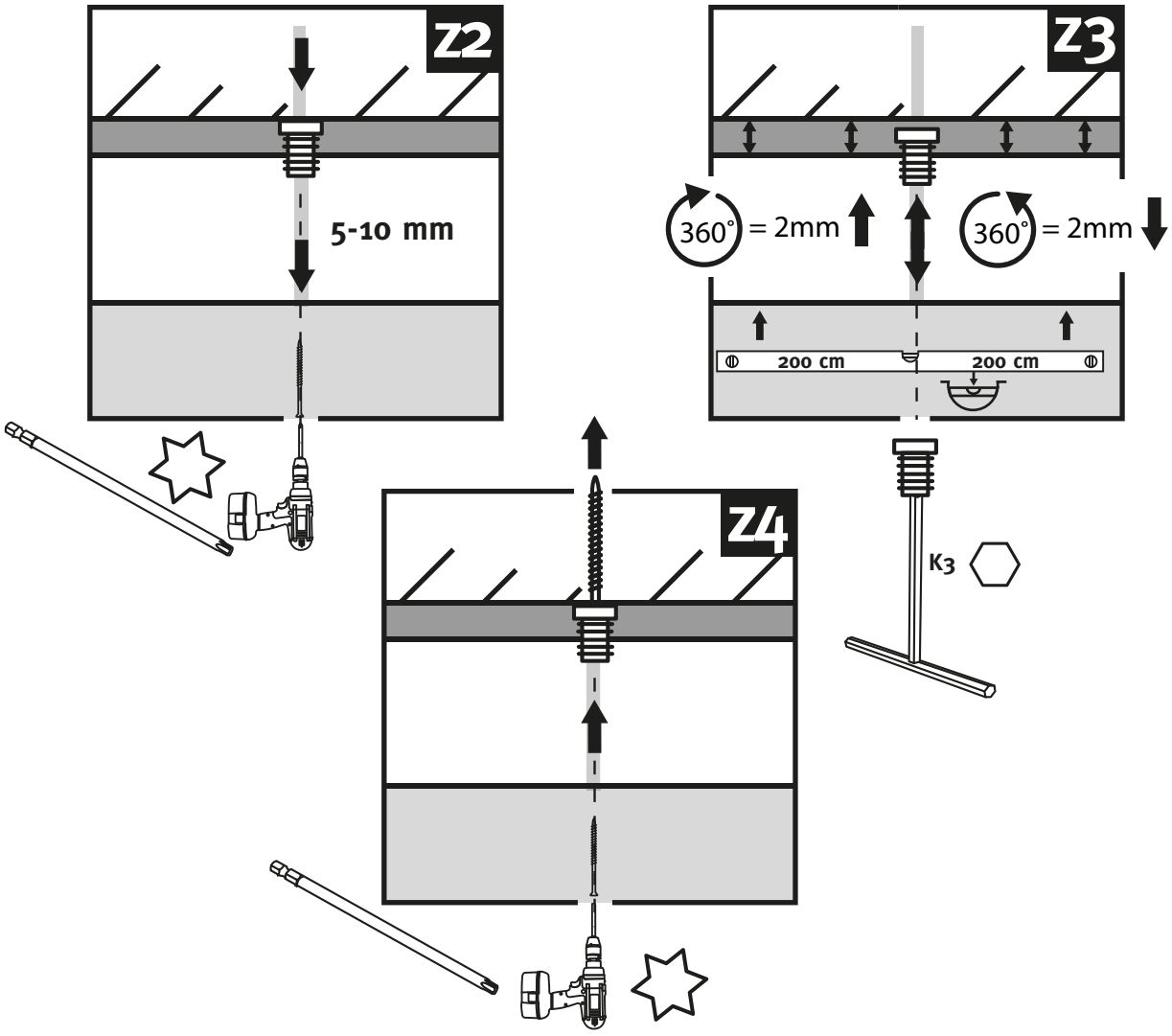

Montaggio del freno della porta per porte a libro a 4, 6 e 8 battenti

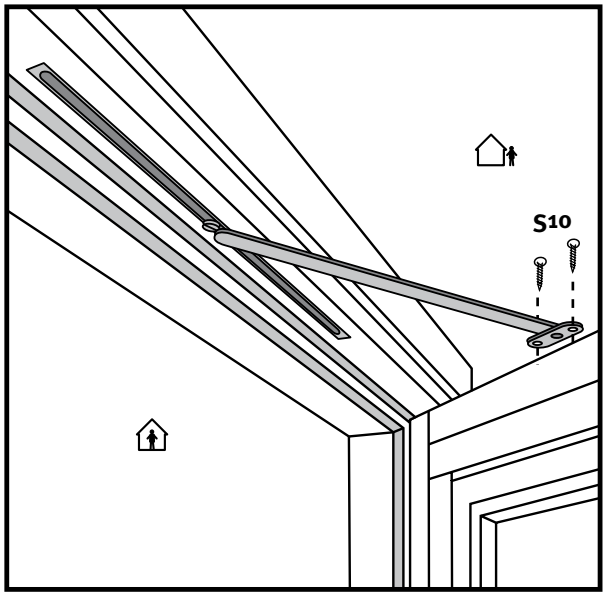

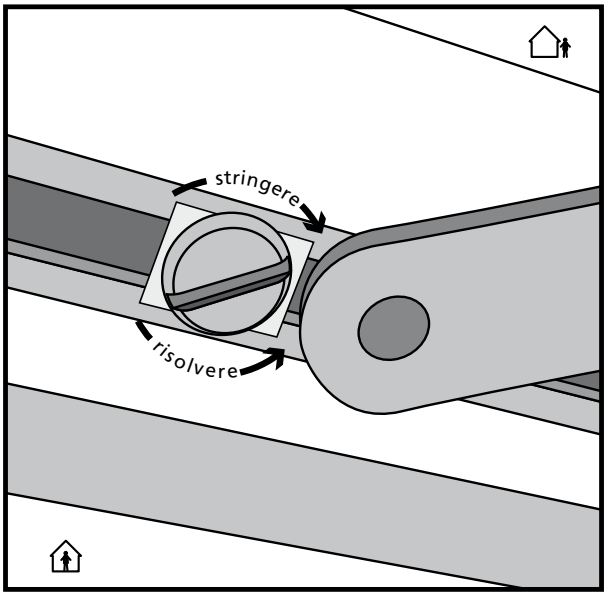

Regolazione della porta di apertura per porte a libro a 4, 6 e 8 ante a libro

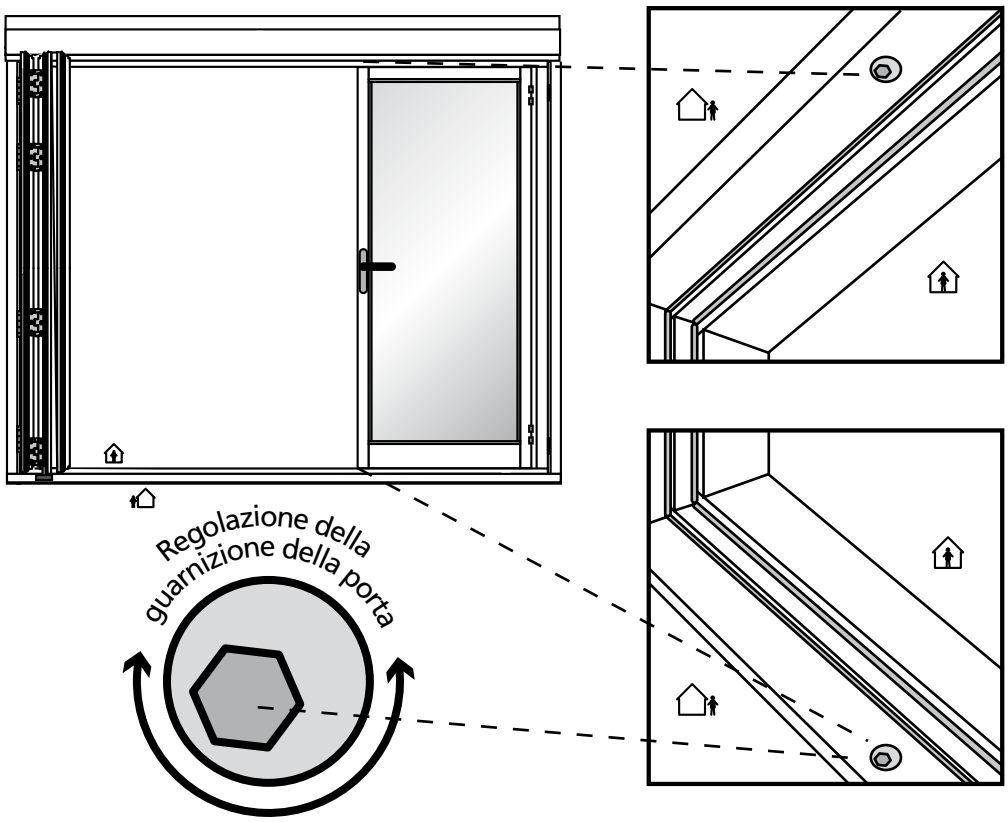

Operazione

Le porte a soffietto per facciate vengono azionate come segue:

Apertura

1. Aprire la porta principale
2. Inserire a scatto la porta nel supporto della porta dell'anta successiva
3. Ruotare orizzontalmente tutte le maniglie delle porte
4. Sfilare le ali e ripiegarle completamente insieme.

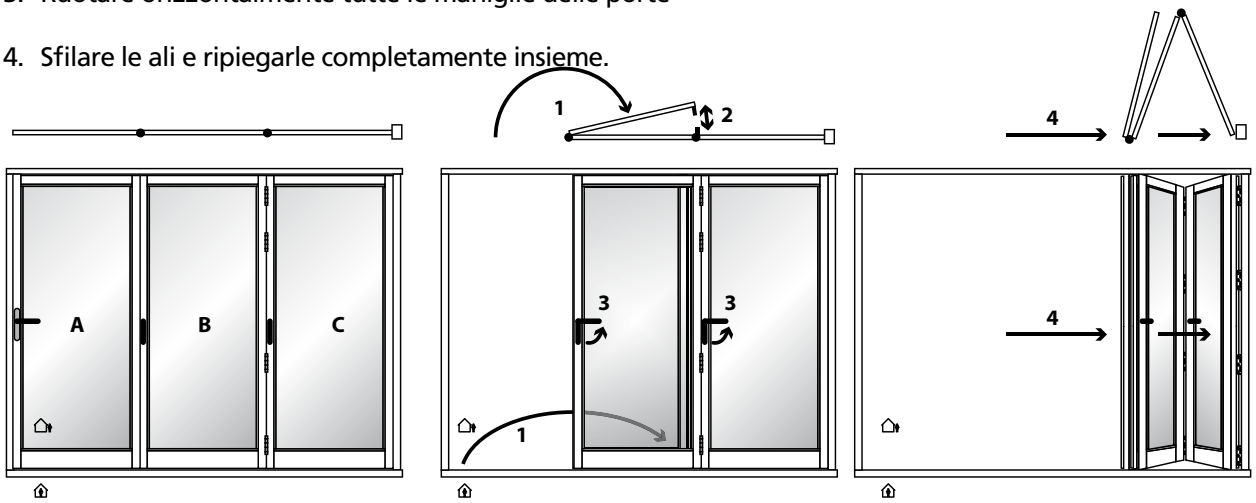

Chiudere
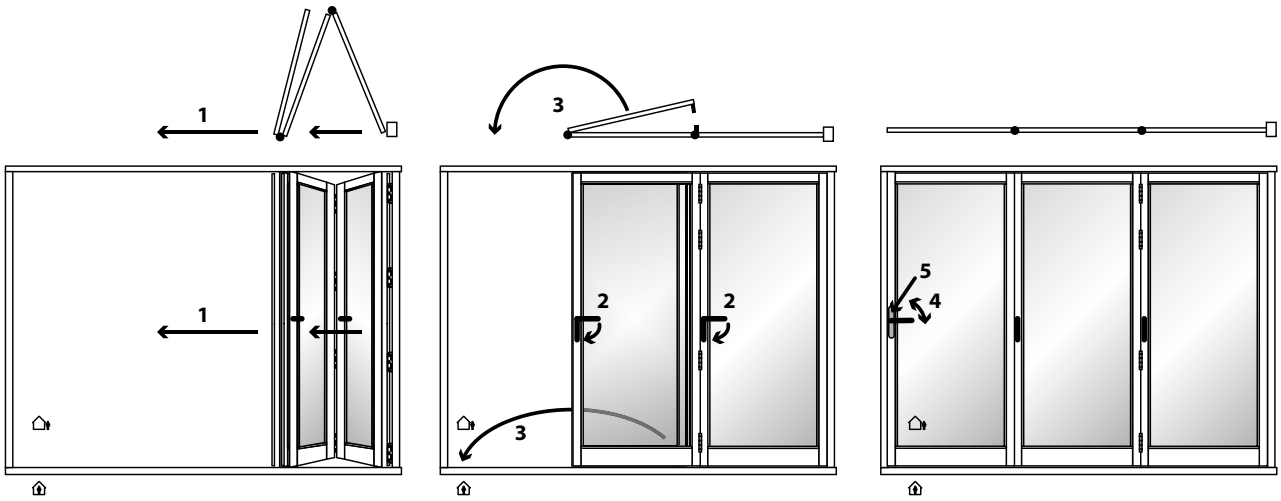
1. Ritirare le ali
2. Ruotare verticalmente le maniglie delle porte - a partire dall'anta a muro
3. Chiudere la porta pedonale
4. Spingere la maniglia della porta verso l'alto per agganciare il dispositivo di bloccaggio a tre punti.
5. Bloccare la porta (con pomolo o chiave)